Схема устройства карнизного свеса дворового фасада

Герметизация всех стыков силиконовым герметиком строго обязательно

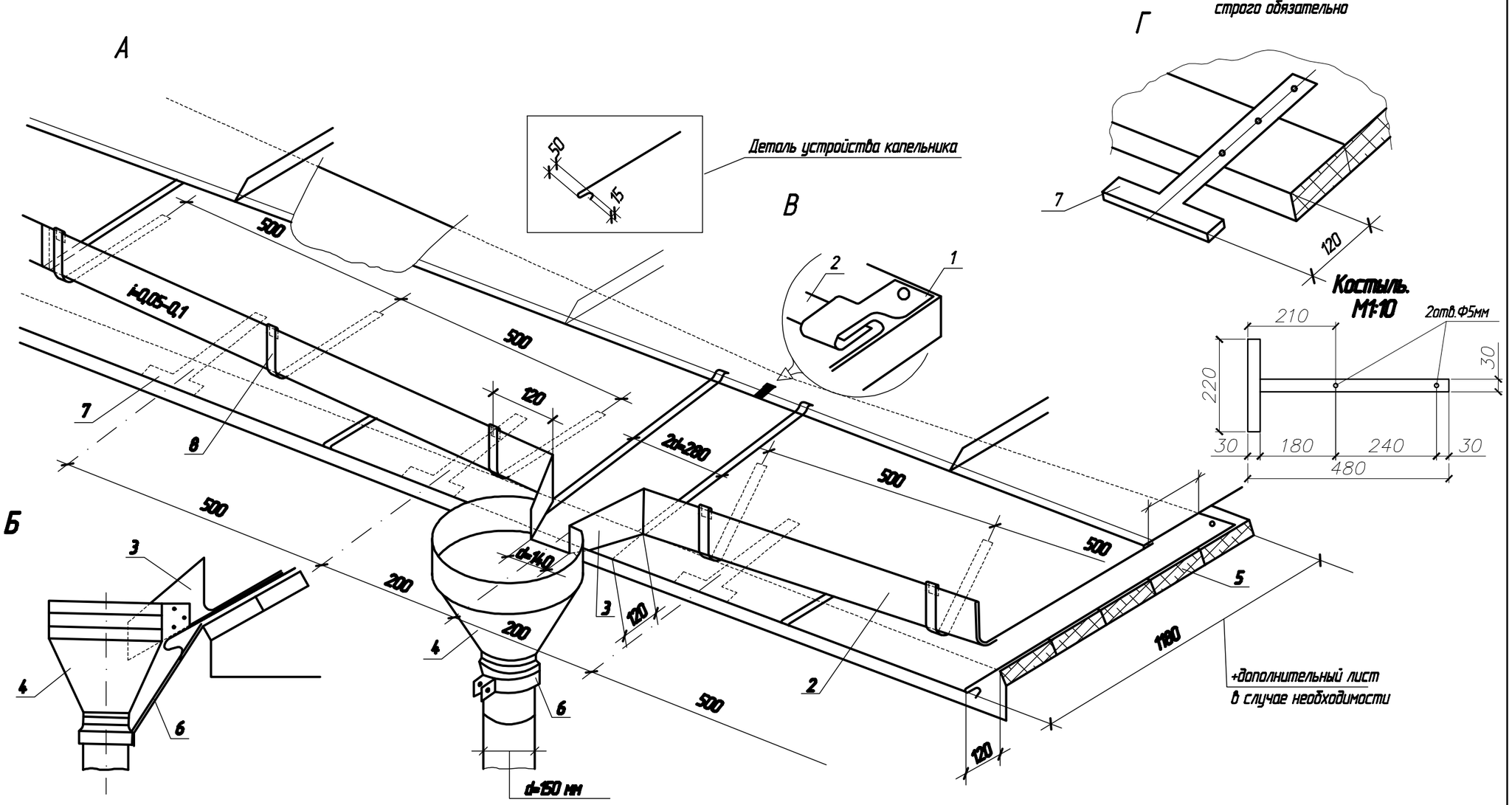

Покрытие карнизного свеса кровельного стиля:
А – общий вид покрытия свеса, Б – боковой вид воронки, В – соединение настенного жлоба с кровлей, Г – врезка Т-образного костыля, 1 – кронштейн, 2 – настенный жлоб, 3 – ловак, 4 – воронка, 5 – дощатая обрешетка свеса, 6 – хомут со шпилем для крепления воронки, 7 – костыли, 8 – крюки для крепления настенного жлоба.

Примечания

1. Герметизация всех стыков силиконовым герметиком строго обязательна.

Соединение стальных кровельных листов двойным лежачим фальцем

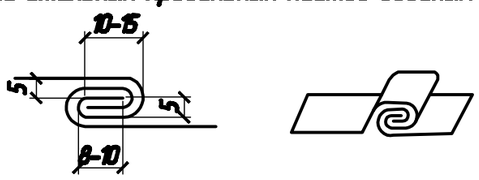

Изм	Кол. уч	Лист	№ док.	Подпись	Дата	П-538 – АС			
						Капитальный ремонт крыши многоквартирного дома – объекта культурного наследия			
Директор		Зарубалова				"Соборный дом, 1795-1796 гг.", расположенный по адресу: г. Кострома, ул. Чайковского, 6	Стадия	Лист	Листов
ГИП		Колыбин					Р	10	
Разработал		Бекезина				Схема устройства карнизного свеса	ОАО "ВологдаТИСИЗ" МКП		
Н. контроль		Комина							